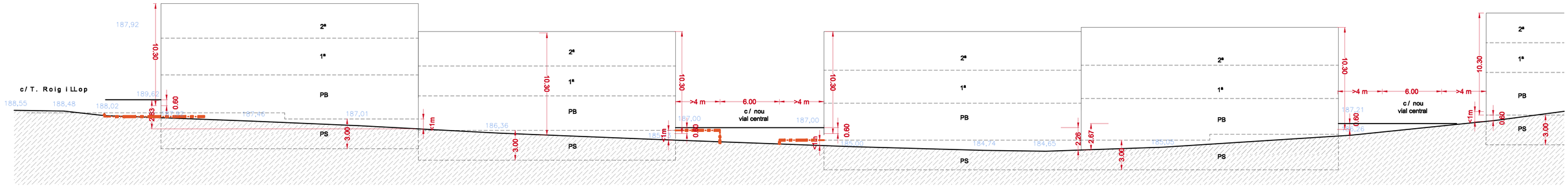

EDIFICI "D-4"
façana principal

ALÇAT 6 - 6

c/ Puig d'Àligues

EDIFICI "D-3"
façana principal

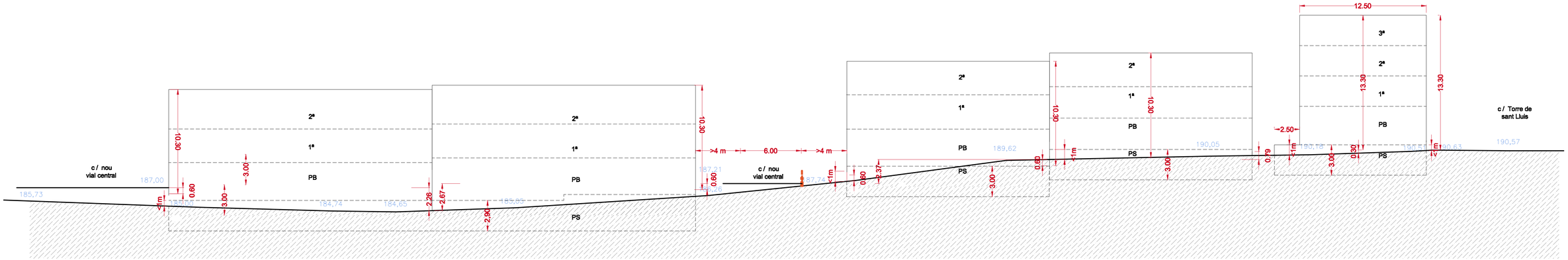

EDIFICI "D-3"
façana principal

ALÇAT 6 - 6

c/ Puig d'Àligues

EDIFICI "C-1"
façana principal

EDIFICI "D-1"
façana lateral

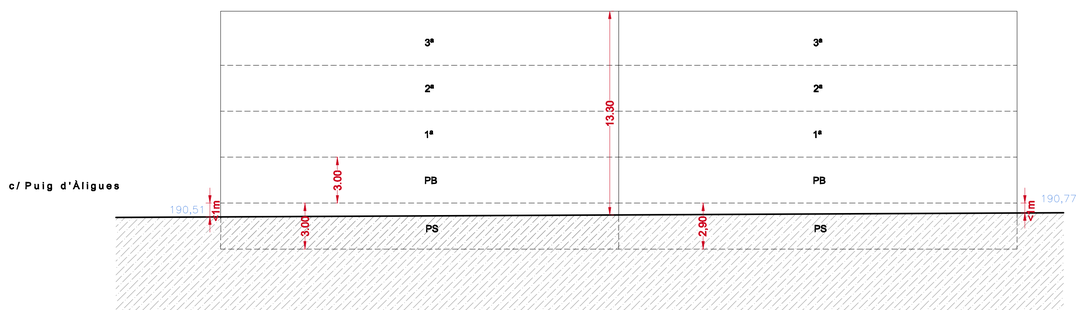

EDIFICI "D-1"
façana principal

ALÇAT 7 - 7

c/ Torre de Sant Lluís

184,93	cota rasant
	rasant voravía
	gàlib edificació
	terreny definitiu
	gàlib soterrani

PLA DE MILLORA URBANA D'ORDENACIÓ DE VOLUMS I LOCALITZACIÓ ESPAIS LLIURES A L'UA - 17 " PUIG D'ÀLIGUES " DE MONTJUIC (Girona)

ALÇATS 6 - 7

8

E 1:200

PROMOTOR COMERCIAL MONTJUIC, SL

MUNICIPI. GIRONA

DATA. ABRIL-2008

REF. 0605

Miquel Angel Garcia Vallvanera
ARQUITECTE
c/ Ca Arnella 21 - 1B/2B
Vallvanera (17005) 17005
email: mag@arquimed.es